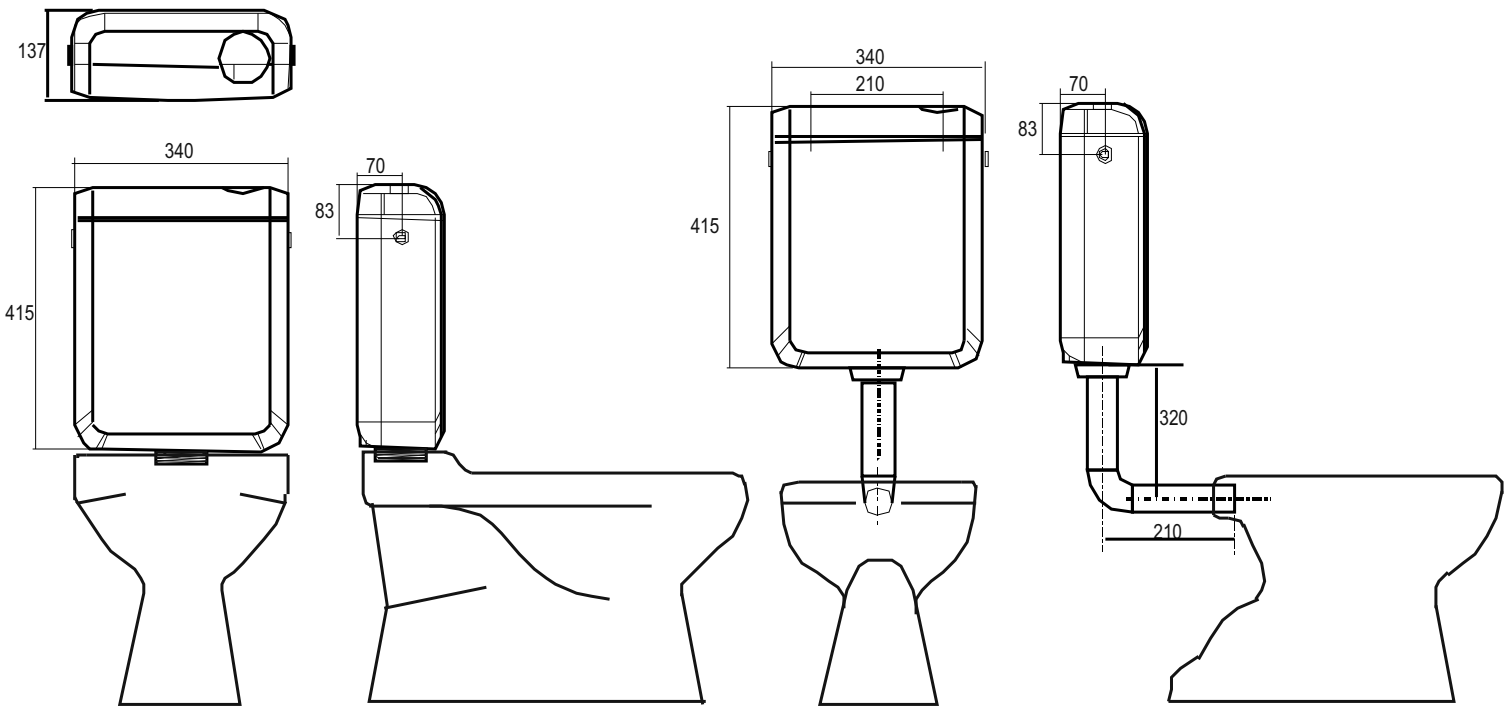
137
340
415
70
83
340
210
415
70
83
320
210