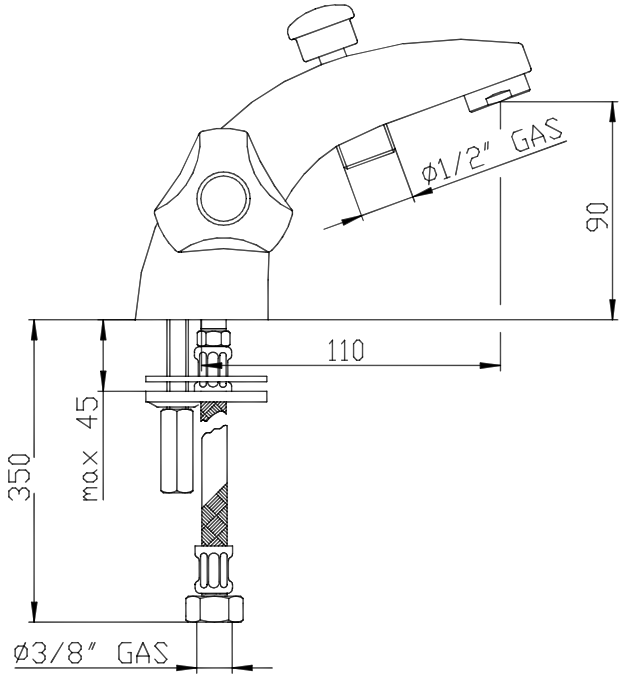

cod. 270010

FLORA

DISEGNO N° 6002/5-k	TRATTAMENTO	nobili rubinetterie
INDICE DI REVISIONE	MATERIALE	
SCALA 1 : 1	DENOMINAZIONE Melangeur monotrou pour lavabo avec inverseur	DATA 22.10.98
		DISEGNATO
		DATA
		APPROVATO
DIRIGE CRITICA	DEL PRESENTE DISEGNO VALE SOLO LA COPIA CON INDICE MASSIMO	N° MOD. DATA

TOLLERANZE GENERALI

da 0.5 fino a 6 = ±0.05
oltre 6 fino a 30 = ±0.1
oltre 30 fino a 120 = ±0.15
oltre 120 fino a 400 = ±0.2
oltre 400 fino a 1000 = ±0.3
ANGOLI = ± 30'
RAGGI = R 0.25
SMUSSI = 0.3x45°

SUPERFICI: GREZZA ✓ FINITA 30/ SGROSSATA 120/ RETTIFICATA 30/