Fiche technique du produit (PDF)

Ecostat

Ecostat S Mitigeur thermostatique bain/douche

Description

pour montage mural apparent, poignée triple action : ouverture/fermeture, position bain ou douche, régulation débit d'eau, butée de sécurité à 38°, clapets anti-retour, cartouche thermostatique SMTC avec limiteur d'eau chaude préréglable, entraxe 150 ± 12 mm, raccords S, rosaces.
Montage compatible sur colonnettes.
Convient au chauffe-eau instantané à partir de 24kW si pression mini 1,5 bars

Surfaces	N° Article
chromé	13245000

Photo du produit
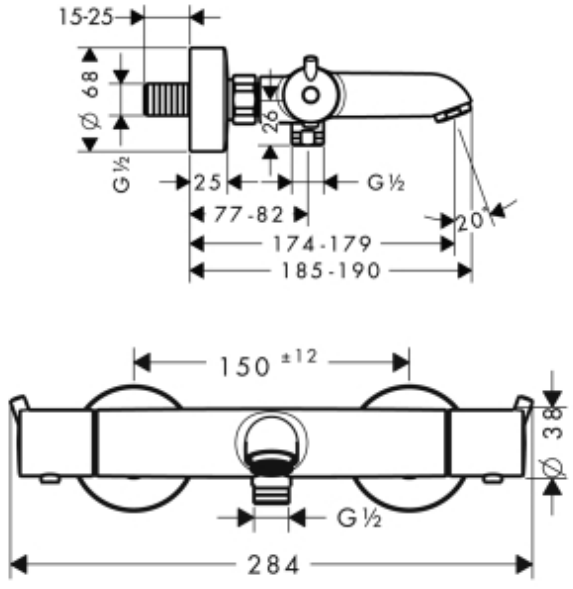
Plan géométral